FILTERMIST

Part of Absolent
Air Care Group

Colectores de neblina de aceite

Con la confianza de fabricantes líderes mundiales desde 1969

Las unidades Filtermist eliminan eficientemente la neblina, los gases y los vapores de aceite y de refrigerante en miles de operaciones de producción en todo el mundo

Compacto | Silencioso | Eficiente

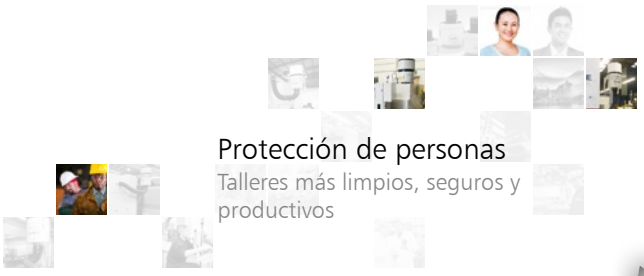

Protección de personas
Talleres más limpios, seguros y productivos

www.filtermist.com

Todos los nuevos colectores de neblina de aceite Filtermist vienen ahora con una garantía gratuita de 5 años. Visite www.filtermist.com para obtener más información.

5 AÑOS DE GARANTIA

FILTERMIST

S SERIES

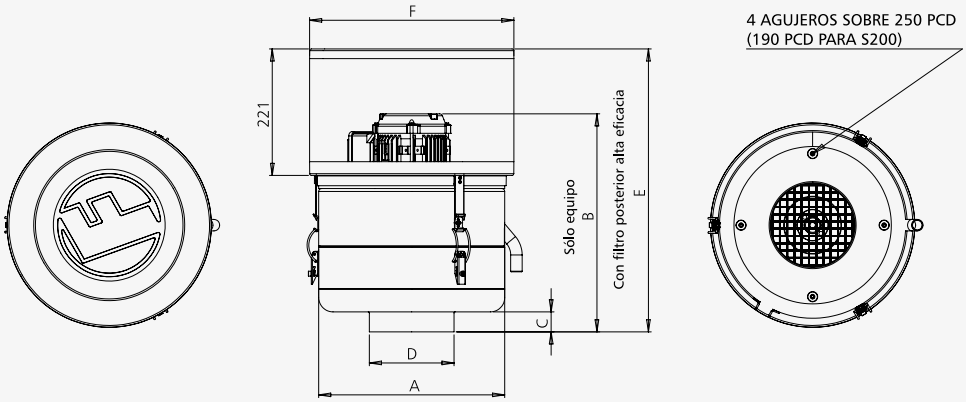

Serie S compacta con caudales de aire de 180 m³/h a 950 m³/h

Modelo	Caudal de aire m³/hr	Motor [1]		A mm	B mm	C mm	D mm	E mm	F mm	Peso kg	Ruido [2] dBA
S200	180 @ 50Hz 215 @ 60Hz	0.18kW 50Hz 200v, 220v, 380v, 400v	0.18kW 60Hz 200v, 220v, 230v, 440v, 460v, 480v	260	302	30	73	423.50	324	11.85	62
S400	425 @ 50Hz 500 @ 60Hz	0.55kW 50Hz 200v, 220v, 380v, 400v	0.55kW 60Hz 200v, 220v, 230v, 440v, 460v, 480v	325	374	35	148	494.50	357	16.85	65
S800	800 @ 50Hz 950 @ 60HZ	0.55kW 50Hz 200v, 220v, 380v, 400v	0.55kW 60Hz 200v, 220v, 230v, 440v, 460v, 480v	325	427	35	148	543.50	357	17.85	67

FX SERIES

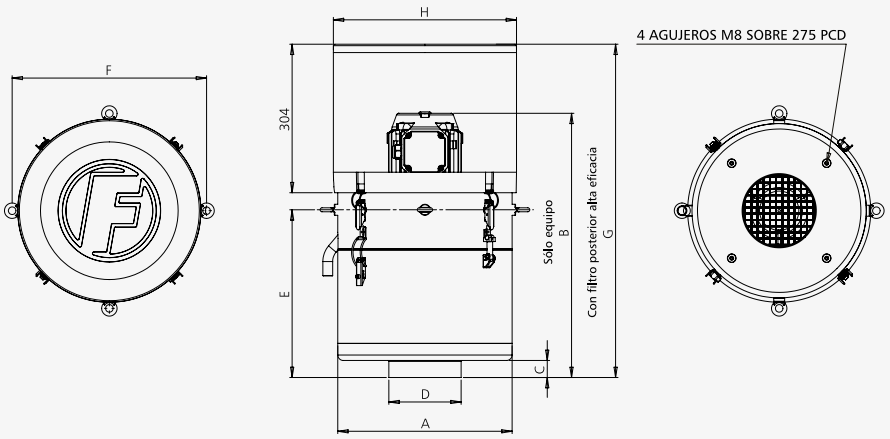

La serie Filtermist FX tiene cuatro modelos con caudales de aire de 1250 m³/h a 2750 m³/h

EFICIENCIA DE NIVEL INTERNACIONAL IE3 MOTOR

Modelo	Caudal de aire m³/hr	Motor [1]		A mm	B mm	C mm	D mm	E mm	F mm	G mm	H mm	Peso kg	Ruido [2] dBA
FX4002	1250 @ 50Hz 1500 @ 60Hz	1.1kW 50Hz 200v, 220v, 380v, 400v	1.1kW 60Hz 200v, 220v, 230v, 440v, 460v, 480v	357	532	35	148	309	398	682.50	375	28.8	70
FX5002	1675 @ 50Hz 2000 @ 60Hz	1.5kW 50Hz 200v, 220v, 380v, 400v	1.5kW 60Hz 200v, 220v, 230v, 440v, 460v, 480v	357	613	35	198	398	398	751.50	375	35.3	71
FX6002	2000 @ 50Hz 2400 @ 60Hz	2.2kW 50Hz 200v, 220v, 380v, 400v	2.2kW 60Hz 220v, 230v, 440v, 460v, 480v	438	642	35	198	485	485	805.50	456	41.4	73
FX7002	2750 @ 50Hz	2.2kW 50Hz 200v, 220v, 380v, 400v	not available	438	642	35	198	485	485	805.50	456	41.4	73

Razones para utilizar las unidades Filtermist

- La neblina de aceite es nociva para la salud
- La neblina de aceite hace los suelos resbaladizos y puede provocar daños en la instalación eléctrica y circuitos
- La neblina de aceite puede dejar una capa de aceite en las tuberías de ventilación, con el potencial peligro de incendio
- Los reglamentos oficiales son cada vez más estrictos en todo el mundo
- Las unidades Filtermist ayudan a reducir los costes de energía y calefacción al reciclar el aire limpio para que retorne a la fábrica
- No se requieren costosos filtros, lo que reduce los costes de mantenimiento

¿Cómo funcionan las unidades Filtermist? ►

1. La neblina de aceite se elimina en la fuente
2. La neblina de aceite se elimina del aire por impactación centrífuga
3. El aceite limpio se devuelve a la máquina
4. El aire limpio se devuelve al espacio de trabajo
5. El humo y los gases se pueden eliminar, aumentando la eficiencia si se añade un filtro posterior acoplable

Un tambor perforado que contiene cuatro palas especialmente diseñadas giran a alta velocidad.

La neblina de aceite es atraída hacia el interior del tambor, donde impacta con las palas a alta velocidad, lo que provoca una fusión de la neblina. El tambor cuenta con unas espumas especiales que facilitan el proceso de fusión, filtran las partículas sólidas desviadas y reducen el ruido.

La fuerza centrífuga empuja el aceite hasta la carcasa exterior de la unidad, donde se drena de vuelta a la máquina para su reutilización o recogida. El aire limpio se devuelve al taller a través de la parte superior de la unidad.

Experiencia probada ►

Fabricante británico, Filtermist Ltd, ha estado proporcionando sistemas eficaces de extracción de neblina de aceite desde 1969.

Filtermist ha colaborado con institutos de investigación gubernamentales y fabricantes globales de maquinaria para desarrollar el sistema más conocido y utilizado en todo el mundo para la extracción de neblina de aceite. Las unidades Filtermist se encuentran funcionando en decenas de miles de aplicaciones, desde centros de mecanizado por control numérico de alta precisión, hasta amoladoras abiertas tradicionales.

Filtermist es un estándar industrial utilizado en numerosos sectores, desde el aeroespacial y de automoción, pasando por el de procesamiento de alimentos, hasta el de producción de dispositivos médicos.

Las unidades están disponibles en acero y acero inoxidable, con decenas de accesorios de instalación para crear las soluciones prometidas para casi cualquier tipo de problemática relativa a la neblina de aceite.

Las unidades Filtermist cuentan con la confianza de fabricantes líderes mundiales para proteger a las personas frente a las nocivas partículas de neblina de aceite suspendidas en el aire.

Soporte local en más de 60 países de todo el mundo

Opciones de montaje

Montaje directo

El diseño compacto y ligero de las unidades Filtermist significa que también se pueden montar directamente en máquinas herramienta cerradas, lo que ahorra un valioso espacio en el suelo y permite prescindir de sujeciones adicionales.

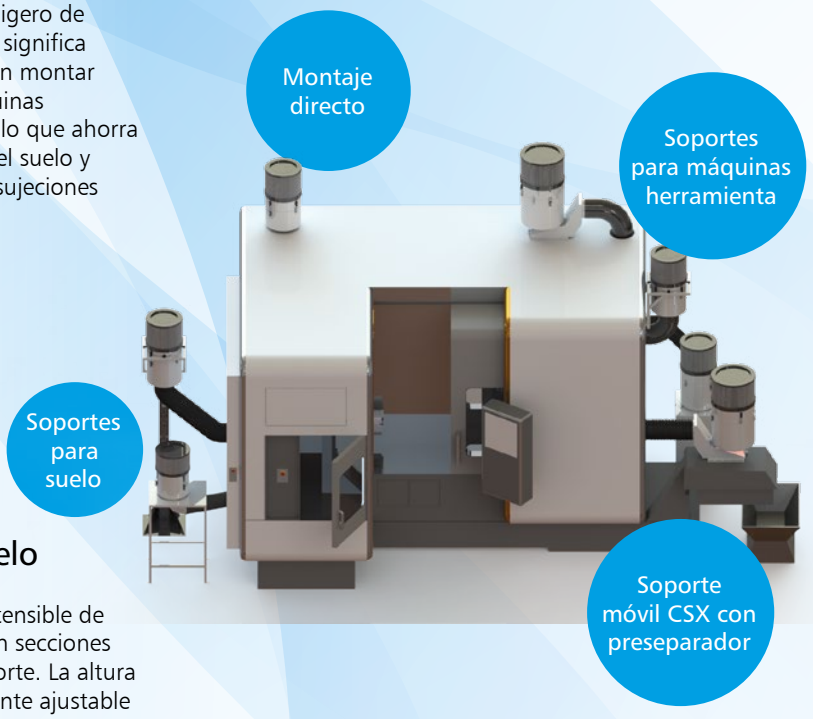

Soportes para máquinas herramienta

Estos versátiles soportes están diseñados para encajar directamente en la máquina herramienta, cuando el espacio disponible en el suelo es muy valioso. Cada instalación tiene en cuenta la ubicación, la aplicación, el acceso para el mantenimiento continuo y el tamaño de la unidad. Los soportes para máquinas herramienta están disponibles para las unidades de la serie S y de la serie FX.

Soportes de suelo

El soporte de suelo extensible de Filtermist se entrega en secciones para facilitar el transporte. La altura del soporte es totalmente ajustable y la placa de base está pretaladrada para atornillarla al suelo del taller. Los soportes están hechos para la serie S y la serie FX con fijaciones personalizadas para garantizar que las unidades se montan de forma segura.

Filtermist también ofrece un resistente soporte de baja altura para facilitar el servicio técnico.

Soporte móvil CSX con preseparador

Un soporte combinado que incluye un preseparador integrado, ideal para aplicaciones de alto rendimiento, tales como las amoladoras. El soporte presenta unas ventajosas puertas grandes para facilitar el acceso de servicio técnico y mantenimiento. El soporte CSX se entrega completo con 4 ruedecillas bloqueables, curvatura de entrada de 90 grados, preseparador y drenaje de 50 mm de diámetro con llave.

CSX solo es compatible con las unidades FX5002, FX6002 y FX7002. Para obtener más detalles, póngase en contacto con Filtermist.

S FUSION & FX FUSION

Colectores de neblina de aceite puro

Es la forma compacta y económica de eliminar partículas de neblina de aceite puro de tamaño inferior a la micra presentes en el aire del taller.

S Fusion y FX Fusion eliminan eficazmente las partículas submicrónicas generadas en las aplicaciones de aceite puro, combinando un filtro sintético auto-drenante de alta tecnología, con la probada tecnología centrífuga de Filtermist, ofreciendo una alternativa eficaz a otros productos/soluciones en el mercado de refrigerantes de alta presión.

- Compacto
- Económico
- Duradero
- Eficiente
- Autodrenante
- Sistema de succión patentado

Solución exclusiva para aceite puro a alta presión

Accesorios

El sistema Filtermist se complementa con numerosos accesorios adecuados para cada instalación

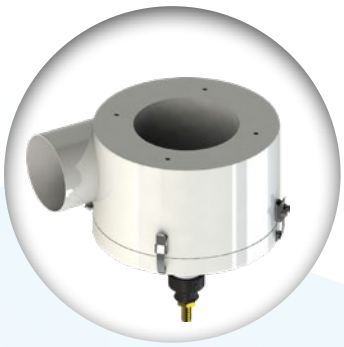

Separador ciclónico compacto

Los separadores ciclónicos Filtermist están diseñados para recoger el polvo y las virutas antes de que penetren en la unidad Filtermist.

El sistema va fijado a la entrada de la unidad Filtermist, y el aire contaminado lo atraviesa. La zona de baja presión dentro del separador empuja las partículas más pesadas al caer a su base, donde se pueden eliminar fácilmente.

Filtermist ha rediseñado el separador ciclónico sin que afecte a la eficiencia de la unidad, convirtiéndolo en un sistema de menor longitud como complemento de sus unidades de extracción compactas.

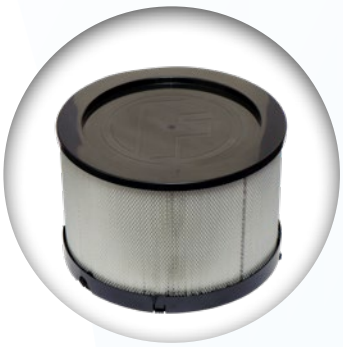

Filtros posteriores

Los filtros posteriores se han diseñado para eliminar el humo de aceite y toda partícula fina residual de la neblina. Los filtros posteriores se usan adicionalmente a la unidad Filtermist en aplicaciones donde el aire de escape requiere una limpieza final antes de su retorno al taller.

Se dispone de dos tipos de filtros posteriores de alta eficiencia: F8 y H13. El de máximo grado ofrece hasta un 99,95% de eficiencia de filtración.

Filtro de fusión

Los filtros S Fusion y FX Fusion eliminan eficazmente las partículas submicrónicas generadas en aplicaciones de aceite puro de alta presión cuando se combinan con la tecnología centrífuga probada de Filtermist. Hay un filtro Fusion para cada modelo de las gamas S y FX Series.

MONITOR 2

Los sistemas de monitorización F Monitor 2 y 2+ de Filtermist utilizan un sistema de semáforo de luces de colores reconocido mundialmente para alertar a los operadores de las máquinas cuando la unidad Filtermist necesita ser revisada.

Tanto el F Monitor 2 como el 2+ miden el caudal y el tiempo, y el F Monitor 2+ tiene funciones adicionales para medir las vibraciones y la temperatura del motor.

La conectividad Bluetooth permite al usuario ajustar fácilmente los parámetros de tiempo, caudal, vibración o temperatura para adaptarlos a la aplicación concreta a través de una aplicación dedicada.

Los monitores F 2 y 2+ pueden instalarse retrospectivamente en la gama completa de Filtermist y se venden como accesorio opcional en todas las unidades Filtermist.

Kits de mantenimiento

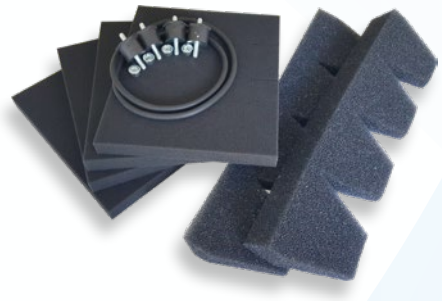

Filtermist proporciona una gama de kits de servicio técnico y mantenimiento económicos y fáciles de instalar. Las piezas de repuesto de Filtermist, incluidas sus exclusivas almohadillas de tambor de tecnología de fibra, están especialmente diseñadas para garantizar que la unidad extrae constantemente con eficiencia y seguridad.

Los almohadillas originales de Filtermist utilizan la última tecnología de filtración para proporcionar una mayor superficie, lo que permite recoger mayores volúmenes de neblina de aceite.

Utilice siempre piezas de repuesto oficiales de Filtermist para garantizar que su unidad de extracción de neblina de aceite mantiene un rendimiento óptimo.

FILTERMIST

Eliminación eficaz de la neblina de aceite

Fiabilidad probada desde 1969

Electroerosión/ erosión por chispas

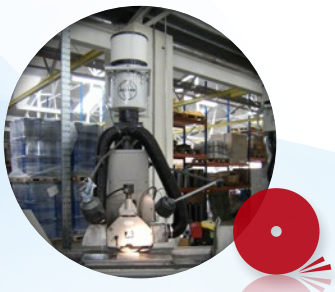

Amolado

Centros de mecanizado

Sierras industriales

Procesamiento alimentario

Torneado

Lavado de piezas

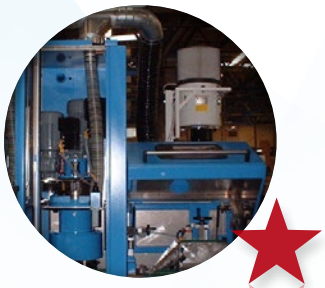

Acabados especiales

Entre los clientes de Filtermist se encuentran:

ABB
AEG
Airbus Industrie
BAE Systems
Black & Decker
BMW
Borg Warner
Bosch
Caterpillar
Cincinnati Milacron
Daewoo
Dana Corporation
Doosan
Eaton Corporation
Fiat
Ford
GE
General Motors
Hardinge
Honda
Hyundai
Ingersoll Rand
John Deere
Kawasaki
Koyo
Lufthansa
Makino
Mercedes Benz
Mitsubishi
Nissan
NSK
Okuma
Panasonic
Philips
Peugeot
Renault
Rolls Royce
Samsung
Siemens
Timken
Toyota
TRW
Volkswagen
Yamazaki Mazak
Zanussi
Zeiss

Consultas sobre ventas

E: sales@filtermist.com
T: +44 (0)1952 290500

FILTERMIST Part of Absolent Air Care Group

www.filtermist.com

© 2023 Filtermist Limited

ES 4.2